Návod k obsluze

Sprchová zástěna BAKI

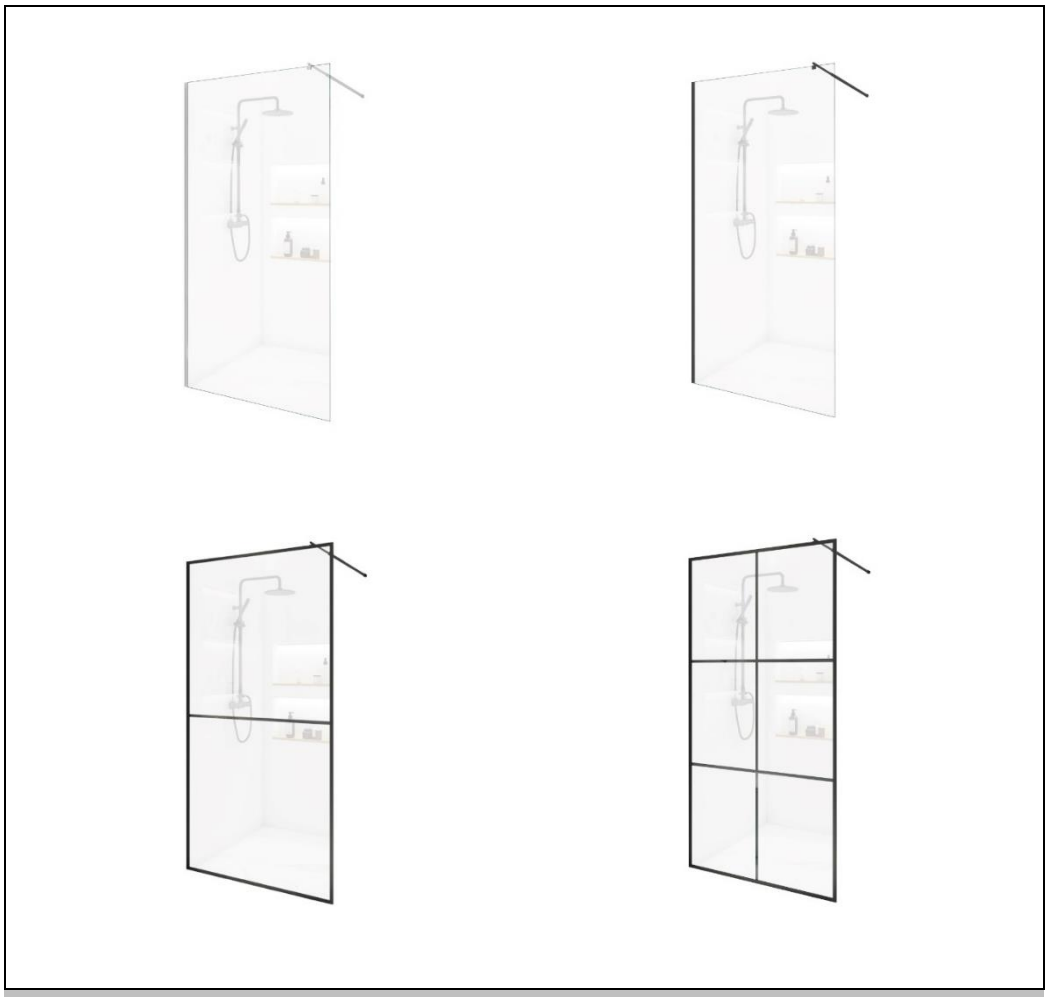

Originální návod k použití

Navrženo v Německu

DŮLEŽITÉ:
USCHOVEJTE PRO POZDĚJŠÍ POUŽITÍ.
PEČLIVĚ SI PŘEČTĚTE!

Obsah

1. Obecné ... 3
1.1. Přehled produktů ... 3
1.2. Obecné informace ... 3
1.3. Záruka ... 3
2. Informace k návodu k použití ... 4
2.1. Dostupnost návodu k použití ... 4
2.2. Cílové skupiny návodu k použití ... 4
2.3. Informace o překladu ... 4
2.4. Vysvětlení symbolů ... 4
2.5. Obecné informace k návodu k použití ... 4
2.6. Použití v souladu s určením ... 5
2.7. Obecné bezpečnostní pokyny ... 5
3. Vlastnosti produktu ... 7
3.1. Technické údaje ... 7
4. Rozsah dodávky ... 9
5. Montáž ... 11
5.1. Bezpečnostní pokyny ... 11
5.2. Sestavení produktu ... 12
6. Použití ... 18
6.1. Bezpečnostní pokyny ... 18
6.2. První uvedení do provozu ... 18
6.3. Provoz ... 18
7. Odstraňování poruch ... 19
8. Údržba a péče ... 19
8.1. Bezpečnostní pokyny ... 19
9. Demontáž ... 19
9.1. Bezpečnostní pokyny ... 19
10. Likvidace ... 19

Vážení zákazníci,

děkujeme, že jste se rozhodli pro produkt společnosti **Home Deluxe GmbH**. Přejeme vám mnoho radosti s vaší novou sprchovou zástěnou BAKI.

Návod k použití vám pomůže při montáži, uvedení do provozu, používání a údržbě produktu. Návod k použití a bezpečnostní pokyny je nutné pečlivě a úplně přečíst. Dodržujte tyto pokyny, abyste předešli nebezpečí.

1. Obecné

1.1. Přehled produktů

Model: Sprchový kout BAKI

Varianta	ID produktu	ID varianty
Hliník	20794	49792
Černá	20797	49804
Černý rámeček	20799	49815
Černý 2 mřížky	20801	49826
Černá 6 rastrů	20803	49837

1.2. Obecné informace

Abychom splnili naše nároky, neustále zlepšujeme kvalitu, zjednodušujeme montáž a ovládání nebo přizpůsobujeme produkty přáním zákazníků. Vzhledem k těmto změnám je aktuální verze návodu k použití k dispozici na naší domovské stránce.

Označení „produkt“ se v návodu k použití používá pro „sprchovou zástěnu BAKI“.

1.3. Záruka

Od data nákupu platí zákonná odpovědnost za vady a záruční práva.

Společnost Home Deluxe GmbH nenese žádnou odpovědnost za škody způsobené nedodržením návodu k použití. Reklamace vzniklé v důsledku nesprávné montáže nebo použití jsou ze záruky vyloučeny. V případě vad produktu se prosím obraťte písemně prostřednictvím kontaktního formuláře na naší domovské stránce na náš zákaznický servis a uveďte název produktu, sériové číslo a fotografii typového štítku:

Home Deluxe GmbH
Schanzeweg 2
32312 Lübbecke
Německo
Tel.: +49 (0)5743 6181-0
www.home-deluxe-gmbh.de

V případě dalších dotazů je vám k dispozici náš zákaznický servis prostřednictvím kontaktního formuláře.

2. Informace k návodu k použití

2.1. Dostupnost návodu k použití

Návod k použití je součástí produktu a měl by být uchováván v úplném znění v bezprostřední blízkosti produktu.

2.2. Cílové skupiny návodu k použití

Návod k použití musí být přečten a dodržován každou osobou, která se podílí na některé z následujících činností nebo na používání produktu:

- Vybalení
- Montáž / instalace
- Uvedení do provozu / provoz
- Údržba / kontrola / péče
- Odstraňování závad / opravy
- Likvidace

2.3. Informace o překladu

Původní návod k použití byl sepsán v německém jazyce. Všechny ostatní dostupné jazykové verze jsou překlady německé verze.

2.4. Vysvětlení symbolů

Symbol	Vysvětlení symbolů
	**VAROVÁNÍ** Tento symbol upozorňuje na možné nebezpečí, které může vést k smrtelným nebo těžkým zraněním. Před provedením příslušného montážního nebo aplikačního kroku je nutné si přečíst příslušné upozornění.
	**INFO** Tento symbol označuje důležité informace a upozorňuje na možné škody na majetku. Před provedením příslušného montážního nebo aplikačního kroku si tyto informace přečtěte, abyste porozuměli problémům a předešli škodám.
	**Přečtěte si návod k použití** Tento symbol upozorňuje, že před montáží/instalací a/nebo obsluhou zařízení je nutné pečlivě přečíst návod k použití.
	**Přečtěte si návod k opravě** Tento symbol upozorňuje, že v případě nutnosti opravy je nutné obrátit se na nejbližší autorizovaný servis.

2.5. Obecné informace k návodu k použití

Návod k použití se vztahuje na sprchovou zástěnu BAKI. Obsahuje důležité informace o montáži, provozu, údržbě a čištění. Návod k použití, zejména bezpečnostní pokyny, je nutné před uvedením výrobku do provozu pečlivě přečíst. Návod k použití pečlivě uschovejte. Výrobek používejte pouze v souladu s tímto návodem k použití, aby nedošlo k náhodnému zranění nebo poškození. Pokud předáte sprchovou zástěnu BAKI třetí osobě, předávejte jí také tento návod k použití.

2.6. Použití v souladu s určením

Produkt je vysoce kvalitní, odolný a určený výhradně pro soukromé použití v přiměřeném a obvyklém rozsahu. Náš produkt **není** určen pro komerční použití. Komerční použití je povoleno pouze s písemným souhlasem společnosti Home Deluxe GmbH.

Produkt je určen jako sprchová zástěna do koupelny.

Produkt používejte pouze tak, jak je popsáno v tomto návodu k použití. Jakékoli jiné použití se považuje za použití v rozporu s určením a může vést k poškození majetku nebo zranění osob. Výrobce nenese žádnou odpovědnost za škody, které vzniknou nebo vznikly v důsledku použití v rozporu s určením nebo nesprávného použití.

2.7. Obecné bezpečnostní pokyny

Obecné bezpečnostní pokyny



- Nesprávné zacházení může vést k vážnému zranění osob a značným škodám na majetku. Proto smí montáž, instalaci, uvedení do provozu, odstraňování poruch, údržbu a opravy provádět pouze kvalifikované osoby.
- Produkt montujte **pouze** v případě, že je dodávka kompletní a bez vad.
- Ujistěte se, že všechny díly jsou nepoškozené a správně namontované. Nesprávná montáž může vést k nebezpečí zranění. Poškozené díly mohou ovlivnit bezpečnost a funkci.
- Produkt umístěte pouze na bezpečný, rovný a pevný podklad.
- Na výrobku neprovádějte žádné změny.
- Pravidelně kontrolujte upevnění.

Nebezpečí pro děti



- **Nebezpečí udušení!** Udržujte děti mimo dosah obalových materiálů.
- Držte děti mimo dosah produktu.
- Během montáže produktu držte děti mimo místo montáže. Součástí dodávky jsou malé části, které mohou být spolknuty nebo způsobit vážná zranění.
- **Nebezpečí zranění!** Produkt není dětská hračka, lezecká stěna ani sportovní zařízení. Při lezení na produktu hrozí nebezpečí úrazu, který může vést k smrti.
- Děti se mohou při hraní s výrobkem nebo při šplhání na výrobek zranit.
- Produkt neinstalujte přímo do herní oblasti ani do její bezprostřední blízkosti.
- Vysvětlete dětem správné zacházení s výrobkem a nikdy je nenechávejte při hře bez dozoru.
- Odstraňte všechny ostré předměty, rozbité sklo nebo kameny z okolí produktu. Zajistěte, aby děti při hře nebyly ohroženy.
- Vysvětlete dětem správné zacházení s výrobkem.
- Zajistěte, aby malé děti nevkládaly malé části do úst.

Nebezpečí poranění
Nesprávné zacházení s výrobkem může vést ke zranění



- Před každým použitím zkontrolujte, zda výrobek nevykazuje viditelné poškození.
- Neprovádějte žádné konstrukční změny na výrobku. Jakékoli změny musí být schváleny písemným souhlasem výrobce a provedeny podle pokynů.
- V případě poškození nesmí být výrobek dále používán. Poškozené díly musí být opraveny nebo nahrazeny originálními náhradními díly.
- Aby se předešlo zranění, dbejte na trvalou pevnou instalaci produktu.

Nebezpečí poškození



- Nesprávné zacházení s výrobkem může vést k jeho poškození.
- Opravy a údržbu elektrických zařízení smí provádět pouze kvalifikovaný elektrikář.
- Neotvírejte obal ostrými předměty (např. nožem, nůžkami nebo podobnými předměty), protože by mohlo dojít k poškození produktu. Při otevírání buďte opatrní.
- Pokud obal otevřete neopatrně nožem nebo jinými ostrými předměty, může dojít k poškození produktu. Při otevírání postupujte velmi opatrně.
- Nestoupejte na výrobek, hrozí nebezpečí pádu a převrácení.
- Nepoužívejte produkt v blízkosti zdrojů tepla nebo otevřeného ohně.

Nebezpečí výbuchu



- **Upozornění:** Uvnitř produktu neuchovávejte snadno vznětlivé, hořlavé ani výbušné látky. Snadno vznětlivé látky mohou vzplanout.

3. Vlastnosti produktu

3.1. Technické údaje

BAKI	80 cm	90 cm
Rozměry (V x Š x H)	200 x 80 x 1 cm	200 x 90 x 1 cm
Hmotnost	39,5 kg	44 kg
Materiál rámu	Hliník	Hliník
Materiál stabilizační tyče	Nerezová ocel	Nerezová ocel

100 cm	110 cm	120 cm	130 cm
200 x 100 x 1 cm	200 x 110 x 1 cm	200 x 120 x 1 cm	200 x 130 x 1 cm
48,5 kg	53 kg	57,5 kg	62 kg
Hliník	Hliník	Hliník	Hliník
Nerezová ocel	Nerezová ocel	Nerezová ocel	Nerezová ocel

140 cm	150 cm	160 cm
200 x 140 x 1 cm	200 x 150 x 1 cm	200 x 160 x 1 cm
67 kg	72 kg	76 kg
Hliník	Hliník	Hliník
Nerezová ocel	Nerezová ocel	Nerezová ocel

Rozměrový výkres

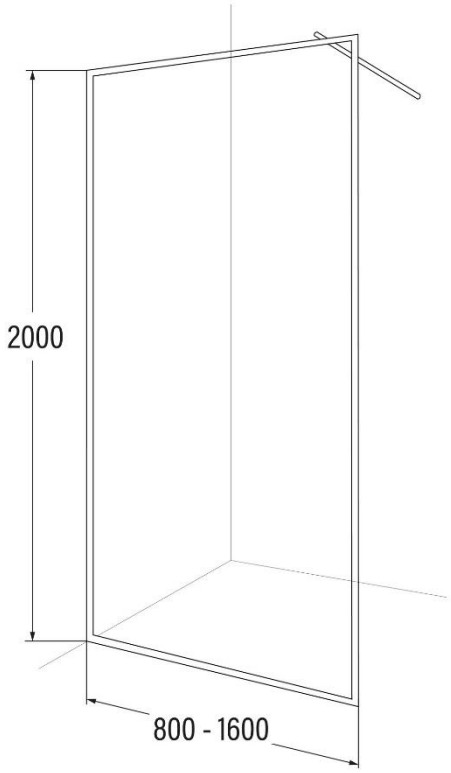

Alle Maßangaben in mm

4. Rozsah dodávky

Při dodání zkontrolujte, zda obal není poškozen. Dále ihned po vybalení zkontrolujte, zda je dodávka kompletní a zda je produkt a všechny jeho součásti v bezvadném stavu. Produkt montujte pouze v případě, že je dodávka kompletní a nepoškozená.

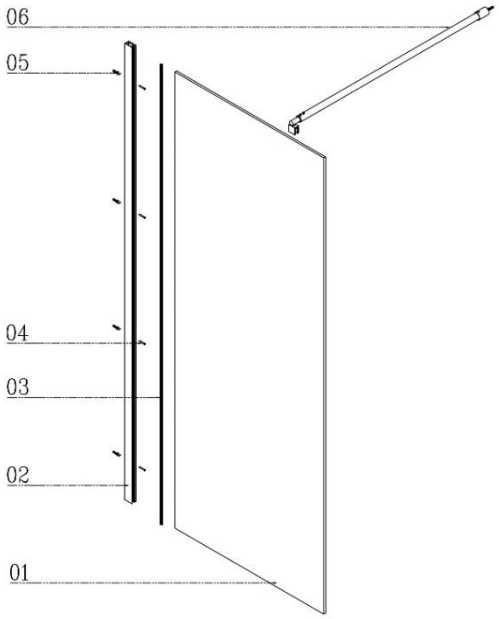

Hliník a černá

Č.	Popis	Počet	Obrázky
1.	Skleněná deska	1	
2.	Profil pro připojení ke zdi	1	
3.	Rámová lišta	1	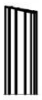
4.	Šroub	4	
5.	Hmoždinka	4	
6	Uchycení táhla	1	
7	Táhlo	1	

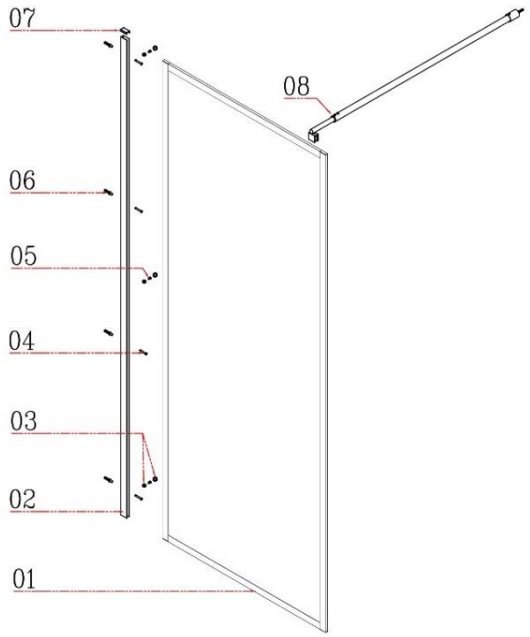

Černý rám, 2 mřížky a 6 mřížek

Č.	Popis	Počet	Obrázky
1.	Skleněná deska	1	
2.	Profil pro připojení ke zdi	1	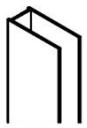
3.	Matice	1	
4.	Šroub	4	
5.	Šroub	1	
6	Hmoždinka	4	
7	Krytka	1	
8	Táhlo	1	

5. Montáž

Před instalací terasové střechy může být nutné podat stavební žádost u příslušného úřadu nebo dodržet odstupy od sousedů a hranic pozemku. Před montáží proto důkladně zkontrolujte právní předpisy a podmínky ve vašem regionu!

5.1. Bezpečnostní pokyny

Je nutné si přečíst všechny informace týkající se bezpečnosti a zdraví.

Nebezpečí zranění
Nesprávná manipulace při montáži může vést ke zranění.



- Váš produkt je dodáván v několika balících. Ujistěte se, že balíky jsou otevřeny nahoře. Při otevírání balíků buďte velmi opatrní, protože balíky obsahují křehké části a sklo.
- Ihned po vybalení zkontrolujte, zda je dodávka kompletní a zda je produkt a všechny jeho části v bezvadném stavu.
- Produkt montujte **pouze** v případě, že je dodávka kompletní a bez vad.
- Produkt umístěte pouze na bezpečný, rovný a pevný podklad.
- Před instalací produktu zohledněte povětrnostní podmínky. Neinstalujte jej na místě, kde je vystaven přímému větru. Mohlo by to mít negativní vliv na statiku.
- Produkt ukotvěte a namontujte na zeď a na pevný podklad. Montáž by měl provádět kvalifikovaný odborník.
- Před instalací produktu na zeď zkontrolujte, zda zeď trvale odolá zatížení.
- K montáži na zeď použijte správný upevňovací materiál.
- Bezpodmínečně dodržujte montážní rozměry a použijte dodaný montážní materiál.
- Chyby při obsluze, chyby při montáži nebo poškození vzniklé při montáži jsou ze záruky vyloučeny.
- Při montáži a sestavování produktu neumisťujte jeho části na stranu vystavenou větru. Dávejte pozor na elektrické vedení. Produkt nemontujte pod stromy, aby nemohl být poškozen visícími větvemi nebo bouří.
- K montáži produktu jsou zapotřebí minimálně 3 osoby.
- K montáži použijte vhodné žebříky, pokud je to nutné. Při práci ve výškách dbejte na bezpečný postoj.
- Při montáži noste ochranné oděvy, jako jsou bezpečnostní boty a ochranné rukavice.
- **Upozorňujeme, že společnost Home Deluxe GmbH v zásadě nehradí žádné náklady na montáž nebo řemeslné práce, jako jsou náklady na elektrikáře nebo podobné náklady na odborníky.**

5.2. Montáž produktu

Produkt je dodáván v rozloženém stavu a jeho montáž je snadná. Pečlivě dodržujte montážní pokyny. V případě nedodržení pokynů není zaručena funkčnost a bezpečnost produktu.

Potřebné nářadí

	Vodováha		Měřicí pásmo
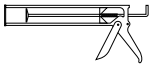	Silikonová pistole		Řezací nůž
	Kladivo	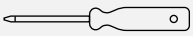	Šroubovák
	Vrtačka/ Akumulátorový šroubovák		

- Následující pokyny je nutné pečlivě přečíst.

Montáž sprchové zástěny BAKI hliník a černá

Obrázek	Popis
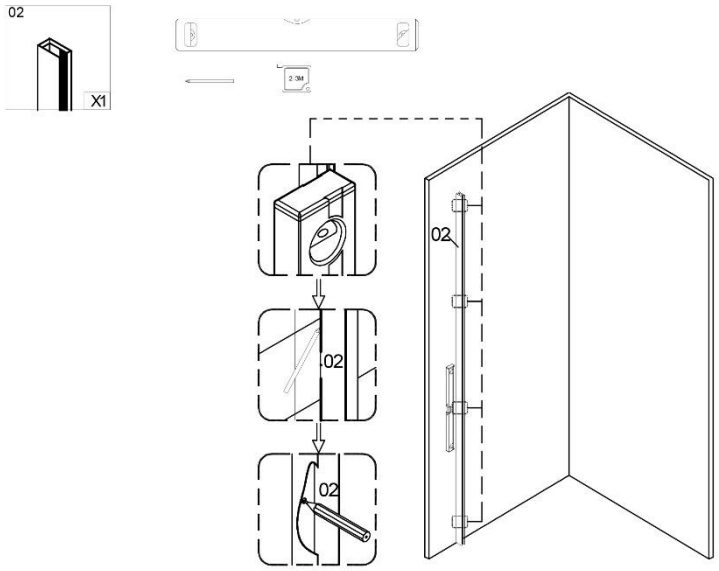	**Krok 1:** Pomocí vodováhy a tužky označte správnou polohu otvorů.

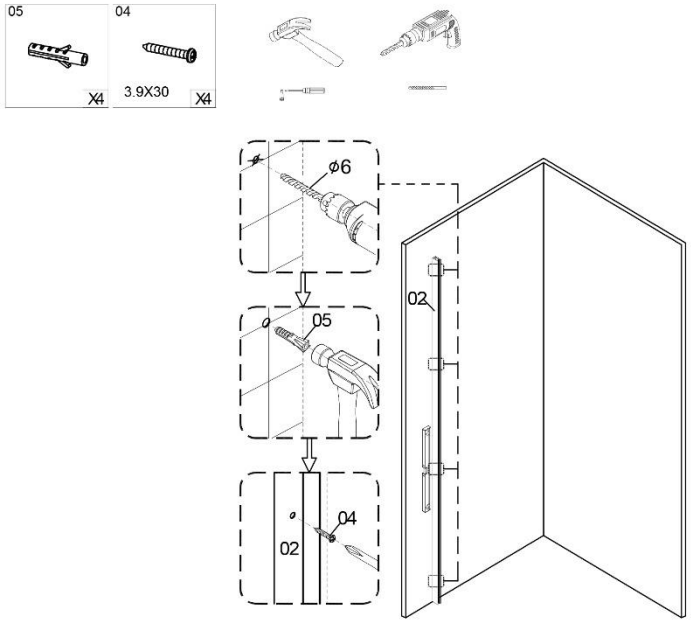

Krok 2:
Vyvrtejte otvory na označených místech. Vložte hmoždinky a utáhněte šrouby.

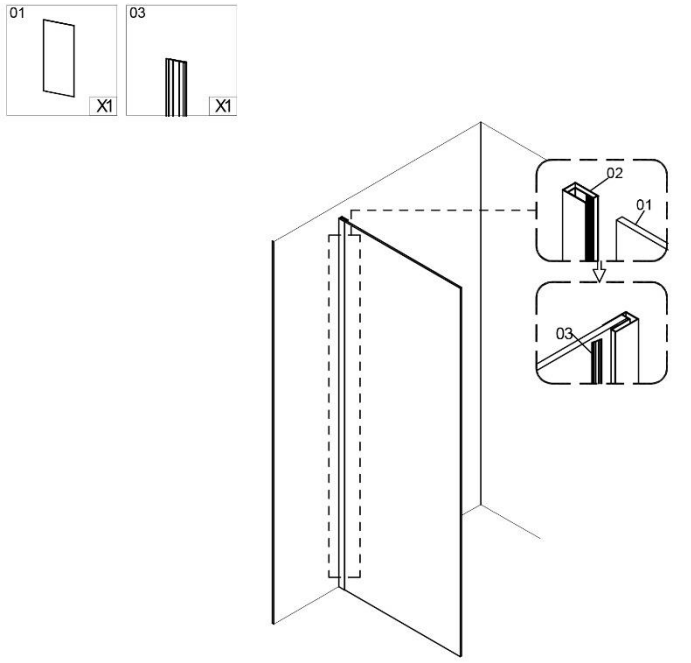

Krok 3:
Umístěte profil pro připojení ke zdi a rámovou lištu na skleněnou tabuli.

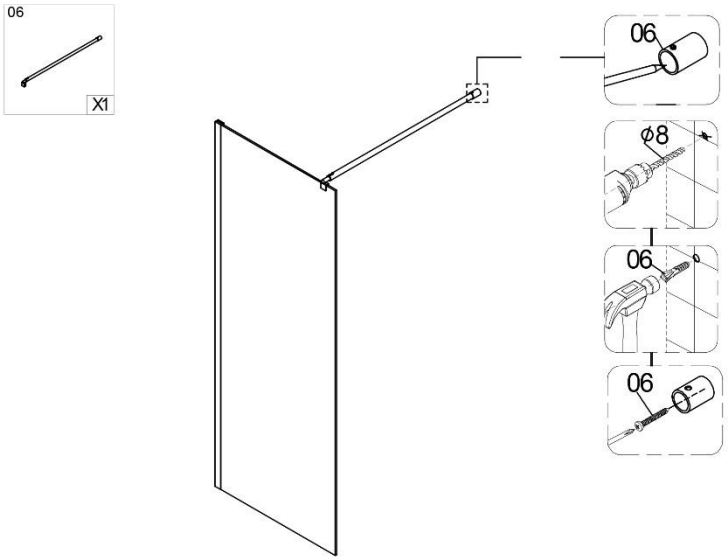	**Krok 4:** Označte otvory pro táhlo na stěně a utáhněte šroub.
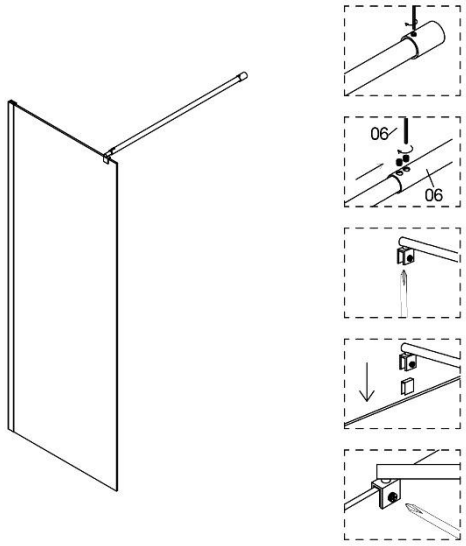	**Krok 5:** Vložte tažnou tyč a upevněte ji pomocí držáku tažné tyče.

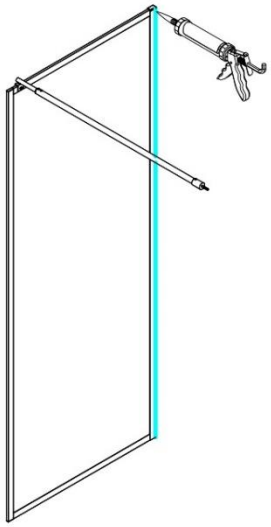 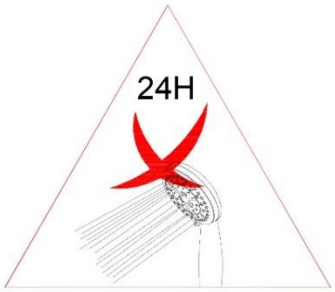	**Krok 6:** Utěsněte sprchový kout silikonem. Dbejte na to, aby sprcha nebyla po dobu 24 hodin používána.

Montáž sprchové zástěny BAKI s černým rámem 2 mřížky, 6 mřížek

Obrázek	Popis
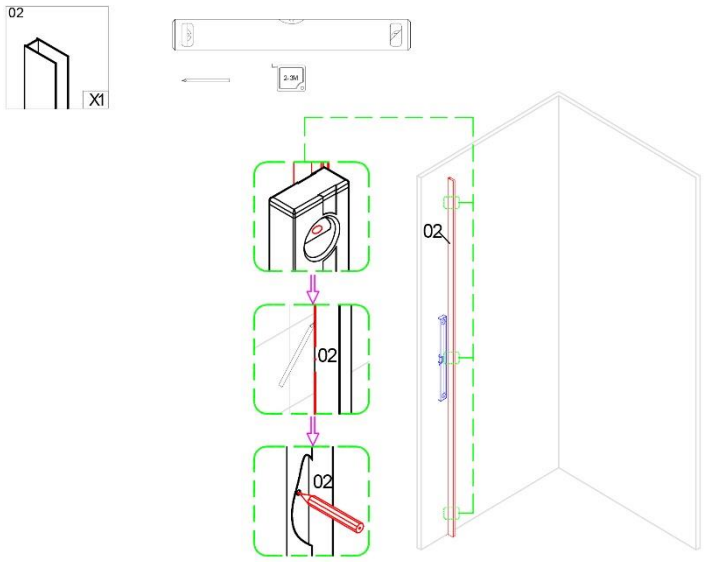	**Krok 1:** Pomocí vodováhy a tužky označte správnou polohu otvorů.
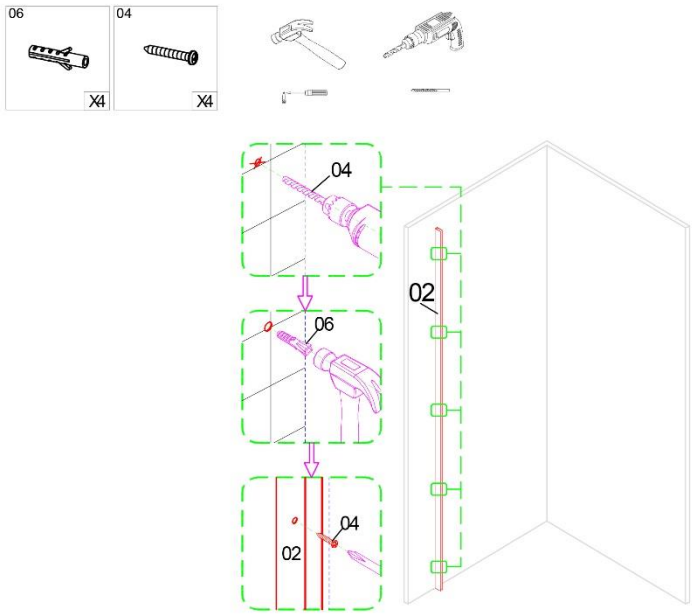	**Krok 2:** Vyvrtejte otvory na označených místech. Vložte hmoždinky a utáhněte šrouby.

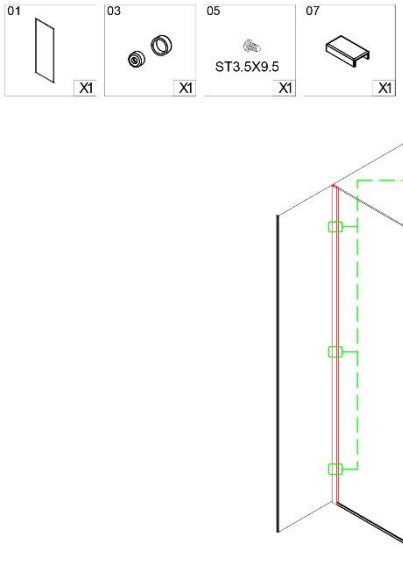	**Krok 3:** Umístěte profil pro připojení ke zdi a rámovou lištu na skleněnou tabuli. Připevněte krycí krytku.
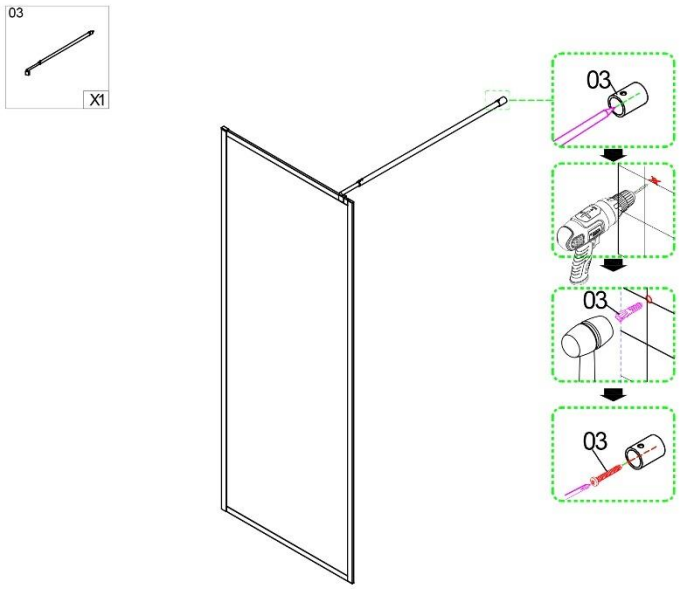	**Krok 4:** Označte otvory pro táhlo na stěně a upevněte šroub**.**
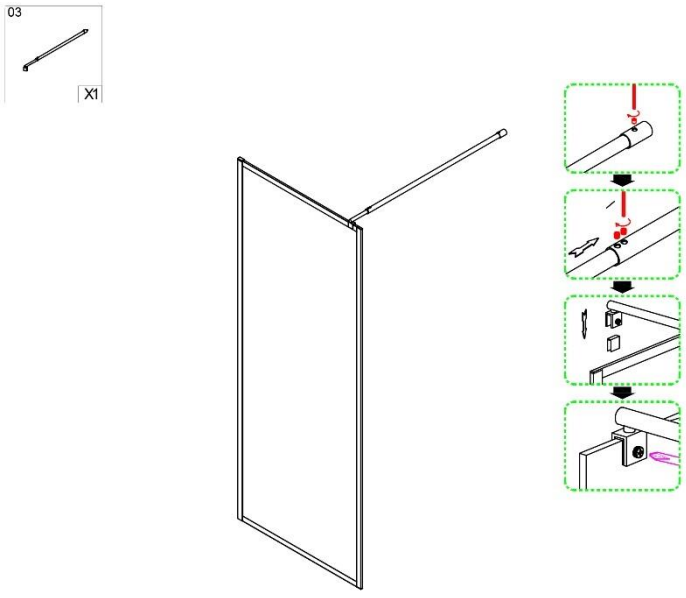	**Krok 5:** Vložte tažnou tyč a upevněte ji pomocí držáku tažné tyče.

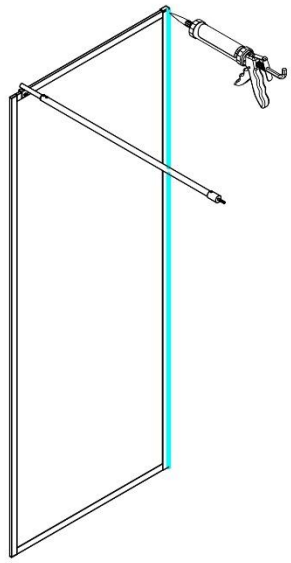 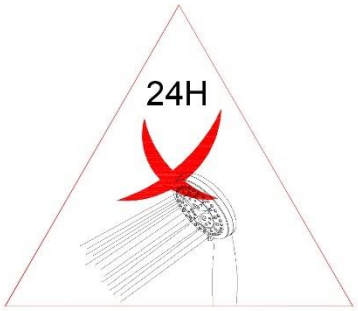	**Krok 6:** Utěsněte sprchovou zástěnu silikonem. Dbejte na to, aby sprcha nebyla po dobu 24 hodin používána.

6. Použití

6.1. Bezpečnostní pokyny

Následující informace týkající se bezpečnosti a zdraví je nutné pečlivě přečíst.

Nebezpečí zranění
Nesprávné zacházení při provozu může vést ke zranění.



- Nepoužívejte poškozený výrobek.
- Ne provádějte žádné úpravy produktu.
- Produkt není dětská hračka, lezecká stěna ani sportovní zařízení. Děti nesmějí s produktem hrát.
- Pravidelně kontrolujte upevnění a v případě potřeby jej utáhněte.

6.2. První uvedení do provozu

Před prvním uvedením do provozu zkontrolujte, zda produkt není poškozen. Produkt smí být používán pouze v nepoškozeném stavu.

6.3. Provoz

Před použitím produktu zkontrolujte

- je v řádném stavu.
- pevnost upevnění.

7. Odstraňování poruch

Pokud se při provozu vyskytnou následující poruchy, zkontrolujte prosím příčiny poruchy podle následující tabulky. Pokud poruchu nelze odstranit pomocí uvedených opatření, produkt vyřaďte z provozu.

Porucha	Možná příčina	Řešení
Produkt se kýve nebo vibruje	- Upevňovací šrouby se uvolnily - Produkt je příliš zatížen	- Utáhněte upevňovací šrouby - Dodržujte mezní zatížení

Pokud se vyskytne další problém s výrobkem, kontaktujte nás.

8. Údržba a péče

8.1. Bezpečnostní pokyny

Nebezpečí zranění
Nesprávné zacházení při provozu může vést ke zranění



- Povrchy čistěte vlhkým hadříkem a jemným čisticím prostředkem. K čištění nepoužívejte agresivní čisticí prostředky ani vysokotlaké čističe.
- Opláchněte sprchovou zástěnu vodou nebo použijte jemný mýdlový roztok. Nepoužívejte agresivní čisticí prostředky.
- Poškozené nebo zrezivělé díly je třeba neprodleně vyměnit podle tohoto montážního návodu.
- Dodržujte také pokyny výrobce čisticího prostředku.

9. Demontáž

9.1. Bezpečnostní pokyny

Nebezpečí poranění
Nesprávná manipulace při demontáži může vést ke zranění.



- Produkt má velké rozměry, k demontáži jsou zapotřebí minimálně 2 osoby.
- Před demontáží zajistěte výrobek proti pádu.

Demontáž produktu se provádí v opačném pořadí než montáž. (**viz kapitola Montáž**)

10. Likvidace



- Zlikvidujte produkt a všechny jeho součásti v souladu s místními a národními předpisy, aby nedošlo k poškození životního prostředí.
- Naše obaly jsou vyrobeny z ekologických materiálů. Lze je recyklovat a použít jako cenné suroviny. Obalový materiál (kartony, obaly na nečistoty atd.) zlikvidujte odděleně a správným způsobem v souladu s platnými národními předpisy.
- V případě nejistoty ohledně likvidace se obraťte na výrobce.
- Informace o správné likvidaci získáte také v místních sběrných dvorech.

Home Deluxe GmbH
Schanzeweg 2
32312 Lübbecke
Německo
Tel.: +49 (0)5743 6181-0
www.home-deluxe-gmbh.de

GA-189-00_BAKI
2023/12